ラグビーフットボール競技競技組合せ表

【成年男子】

＜予選プール＞　10月　3日(土)　　会場　サン・ナンタンランド多目的グランド

試合時間　：　7分ハーフ
ハーフタイム　：　1分間

Ⅰブロック

都道府県名		a	b	c	d	勝敗	勝ち点	順位
a	熊本県		①	⑨	⑰			
b	宮城県			⑱	⑩			
c	山口県				②			
d	愛知県							

Ⅱブロック

都道府県名		a	b	c	d	勝敗	勝ち点	順位
a	兵庫県		③	⑪	⑲			
b	東京都			⑳	⑫			
c	広島県				④			
d	岩手県							

Ⅲブロック

都道府県名		a	b	c	d	勝敗	勝ち点	順位
a	北海道		⑤	⑬	㉑			
b	茨城県			㉒	⑭			
c	福井県				⑥			
d	和歌山県							

Ⅳブロック

都道府県名		a	b	c	d	勝敗	勝ち点	順位
a	長崎県		⑦	⑮	㉓			
b	山梨県			㉔	⑯			
c	愛媛県				⑧			
d	大阪府							

(a-b) (c-d)
Ⅰ ①　9:30～
②　9:48～
Ⅱ ③　10:06～
④　10:24～
Ⅲ ⑤　10:42～
⑥　11:00～
Ⅳ ⑦　11:18～
⑧　11:36～

(a-c) (b-d)
Ⅰ ⑨　11:54～
⑩　12:12～
Ⅱ ⑪　12:30～
⑫　12:48～
Ⅲ ⑬　13:06～
⑭　13:24～
Ⅳ ⑮　13:42～
⑯　14:00～

(a-d) (b-c)
Ⅰ ⑰　14:18～
⑱　14:36～
Ⅱ ⑲　14:54～
⑳　15:12～
Ⅲ ㉑　15:30～
㉒　15:48～
Ⅳ ㉓　16:06～
㉔　16:24～
(16:39終了)

＜決勝トーナメント＞　10月　4日(日)

試合時間　：　7分ハーフ(決勝のみ10分ハーフ
ハーフタイム　：　1分間(決勝のみ2分間)

＊エキシビションマッチ(女子7人制)
(第1試合　10:00　第2試合　11:42　第3試合　13:30)

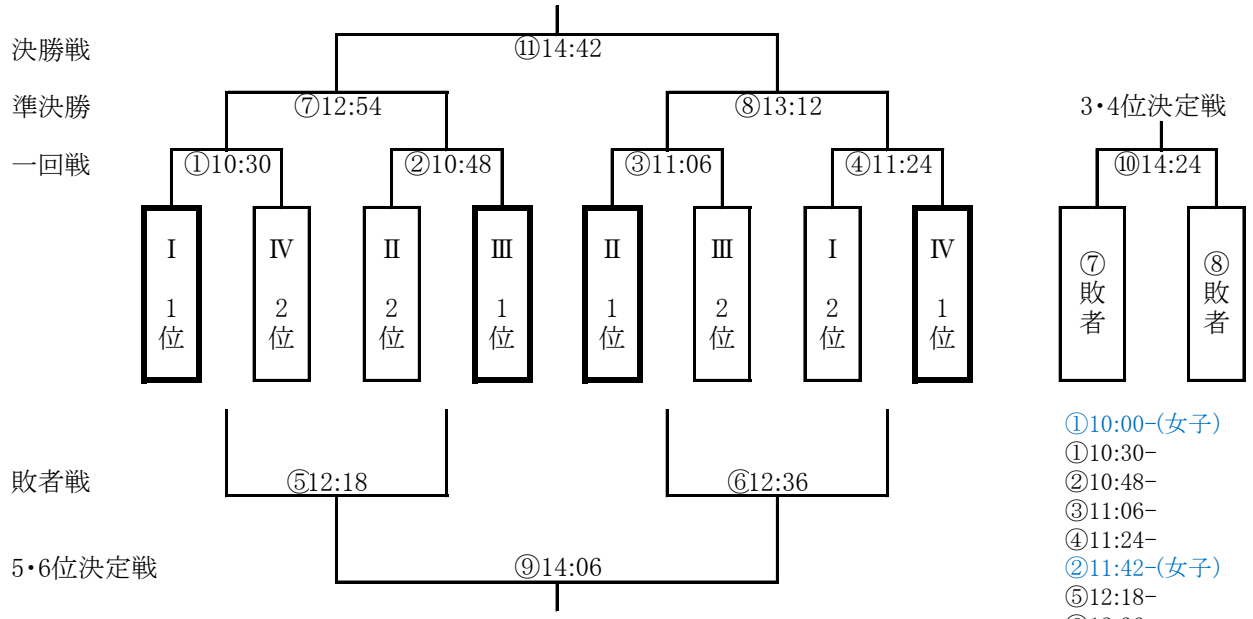

①10:00-(女子)
①10:30-
②10:48-
③11:06-
④11:24-
②11:42-(女子)
⑤12:18-
⑥12:36-
⑦12:54-
⑧13:12-
③13:30-(女子)
(間隔21分)
⑨14:06-
⑩14:24-
⑪14:42-